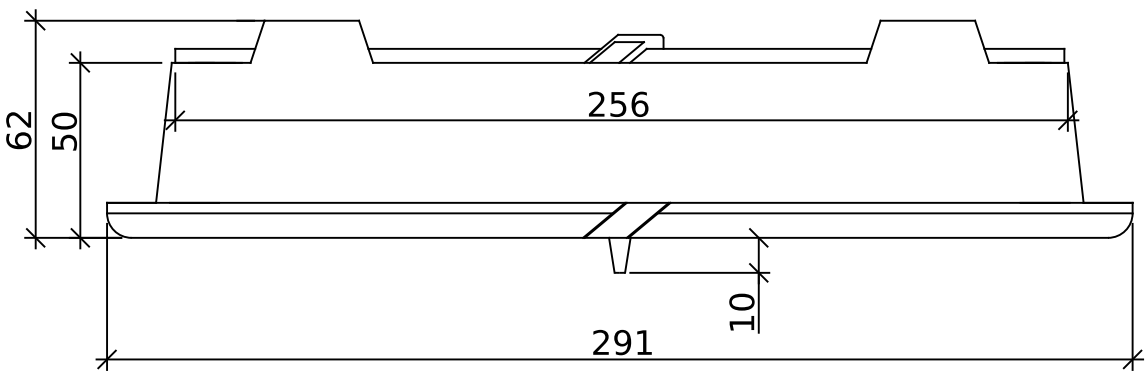

Side Section

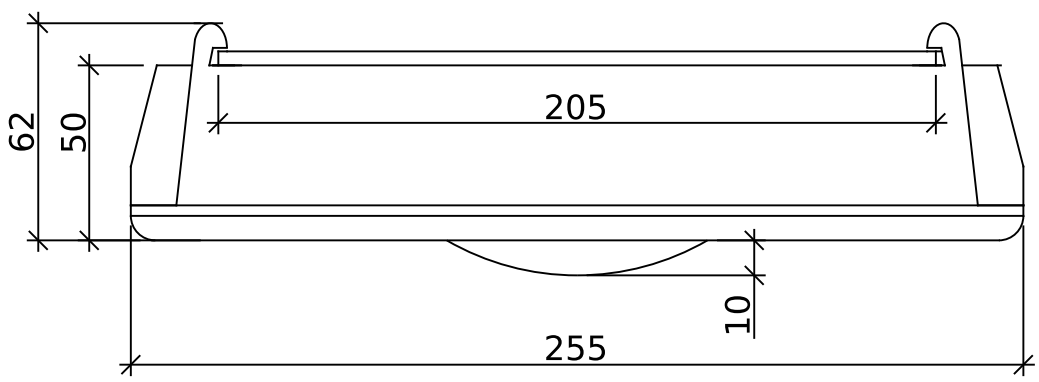

Top Section

	Emne: Soot Door			
	Mat.: Aluminium	Mål: 1:2,5 1:1	Dato: 310306	Tegn.nr.: 50109
Areal: dm²	Tol.: ± 3 mm		Rev.:	
Vol.: l.				