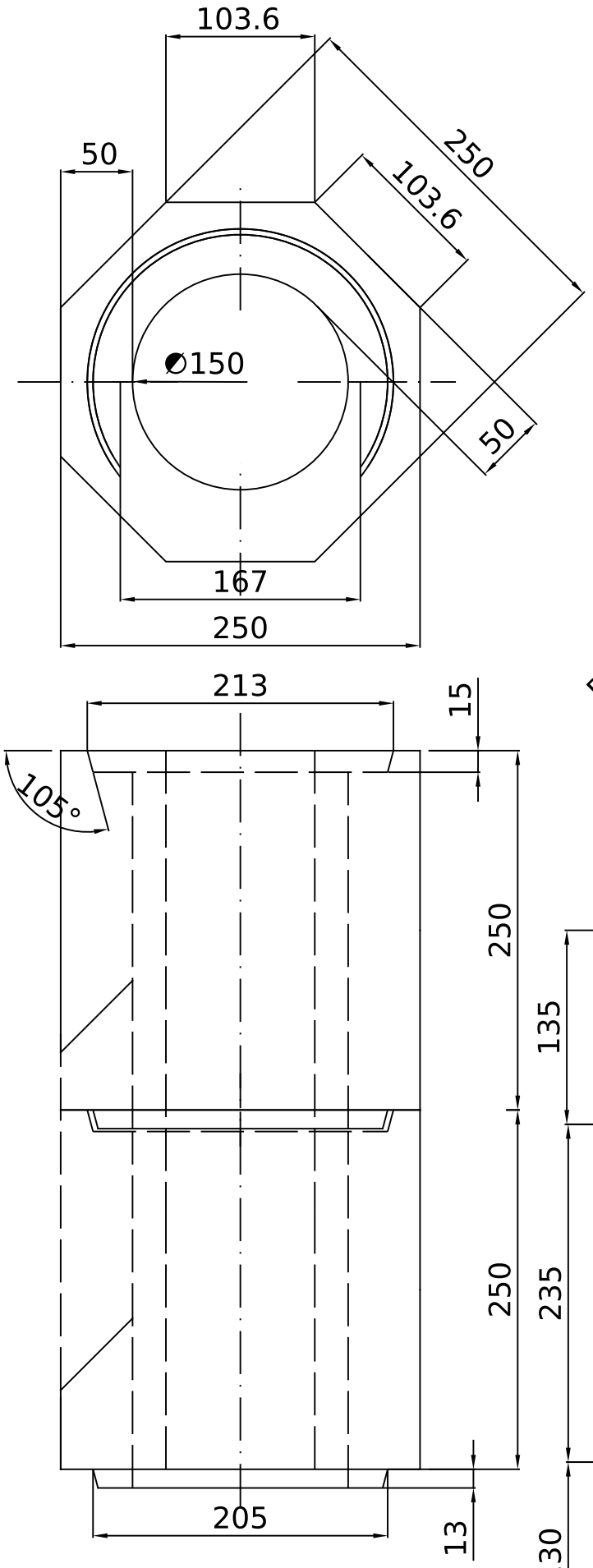


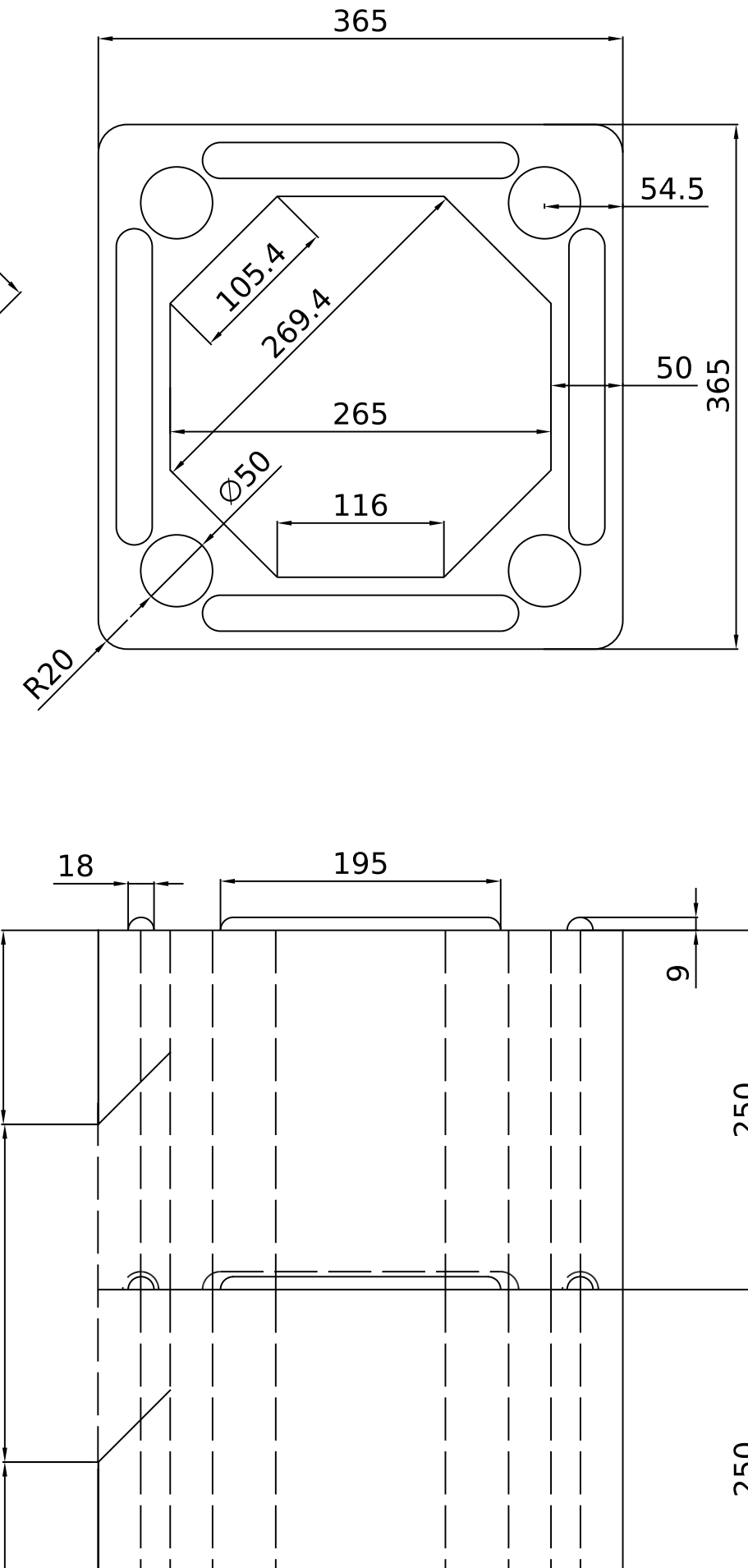


| | | | | |
|---|---|---|---|---|
| | Product: DM 36 45deg Access Kit | | | |
| | Mat: Pumice | Scale: 1:5 | Dato: 070699 | Part.nr.: S-803645 |
| | Tol.: Længde = ± 5 mm<br>Godstykkelse = +12% -5% | | Rev.: 061205 | |