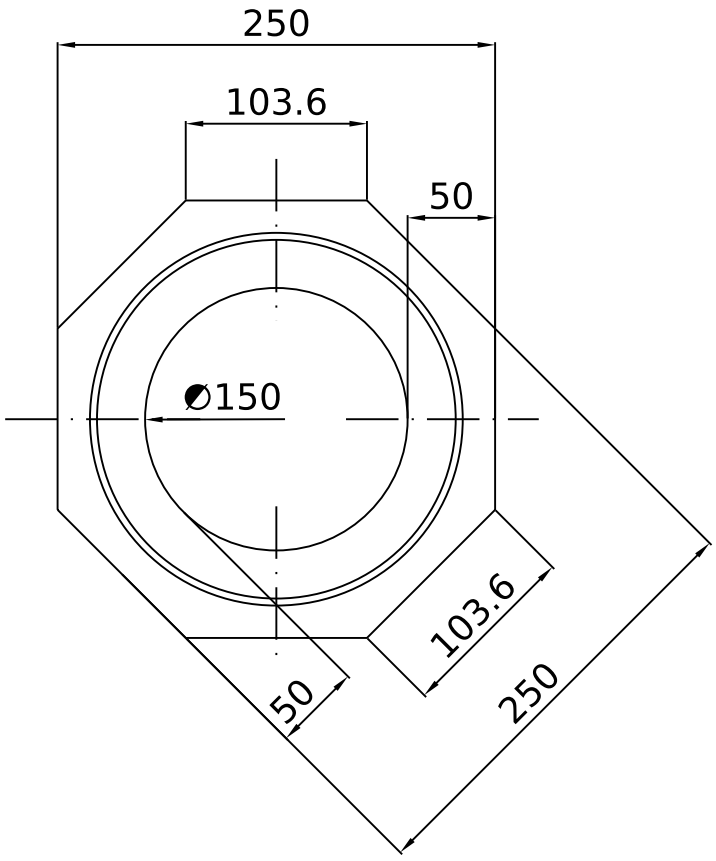

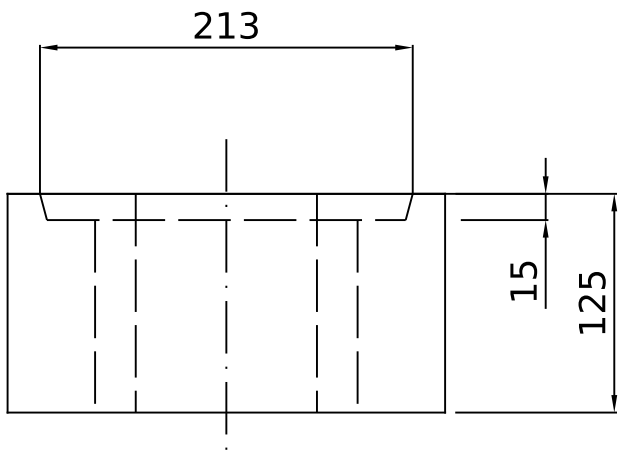

DM
36
Ø150mm
Starter
Flue
Block

	Product:			
	Mat.: Pumice	Scale: 1:5	Dato: 091000	Part.nr.:
Areal: 3,4105 dm²	Tol.: Længde = ± 7 mm Diameter = ± 3 mm		Rev.: 290904	S-801501
Vol.: 4,263 l.	Godstykkelse = +12% -5%			