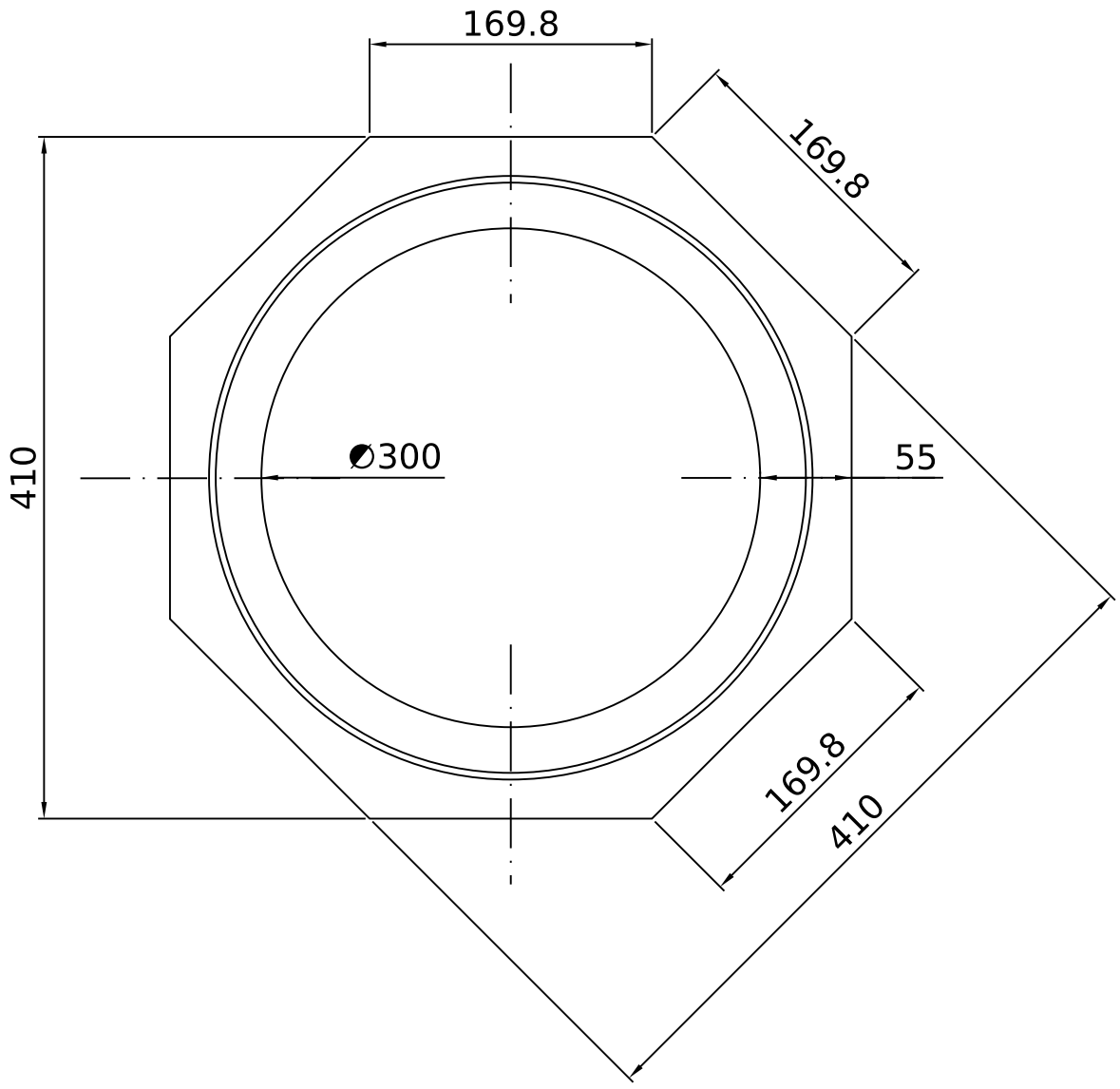

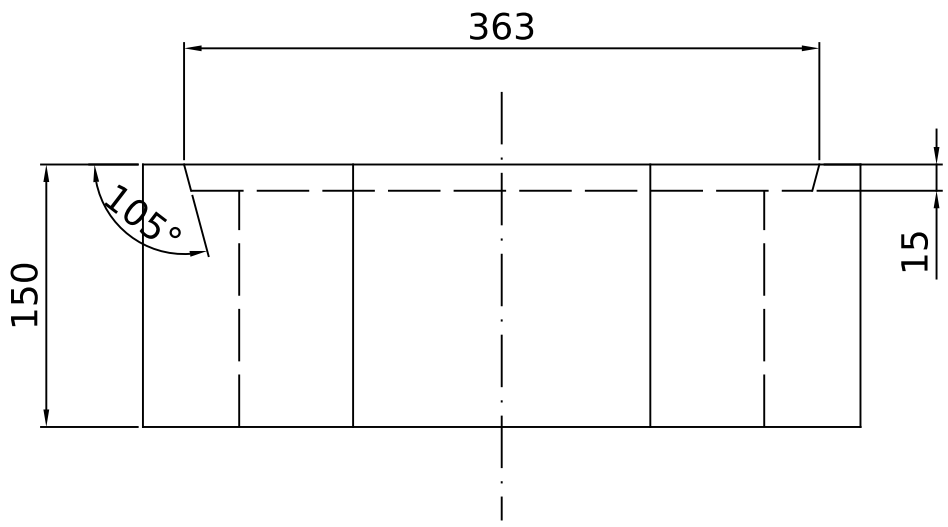

	Product: DM 54 Ø300mm Starter Flue Block			
	Mat.: Pumice	Scale: 1:5	Dato: 110699	Part.nr.: S-70002
Areal: 6,8573 dm²	Tol.: Længde = ± 7 mm Diameter = ± 3 mm Godstykkelse = +12% -5%		Rev.: 270904	
Vol.: 10,286 l.				