

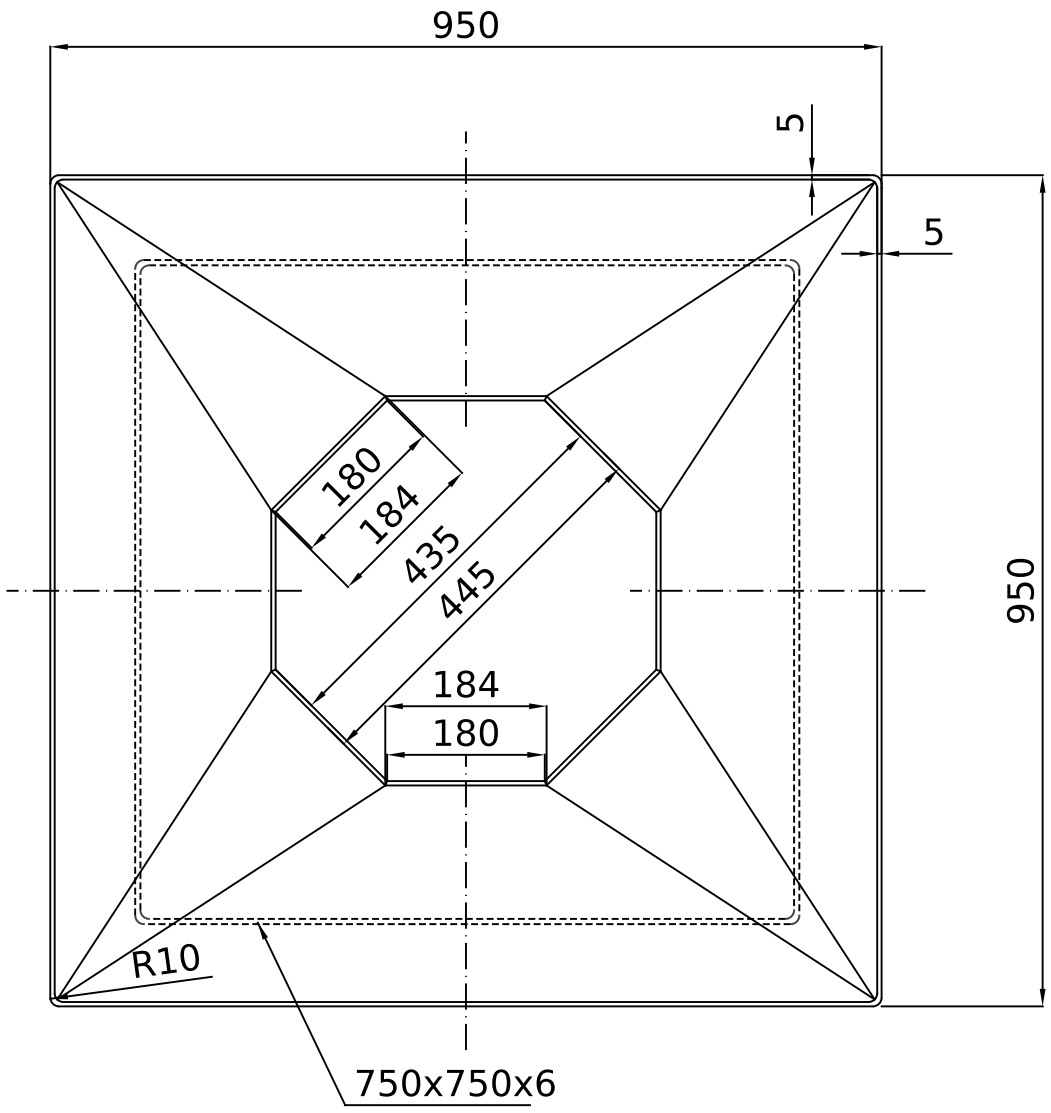

	Emne: DM 54 Afdækning, skalmur			
	Mat.: Letbeton	Mål: 1:10	Dato: 100699	Tegn.nr.:
Areal: 74,5655 dm²	Tol.:		Rev.: 110406	40323
Vol.: 34,767 l.	± 3 mm			