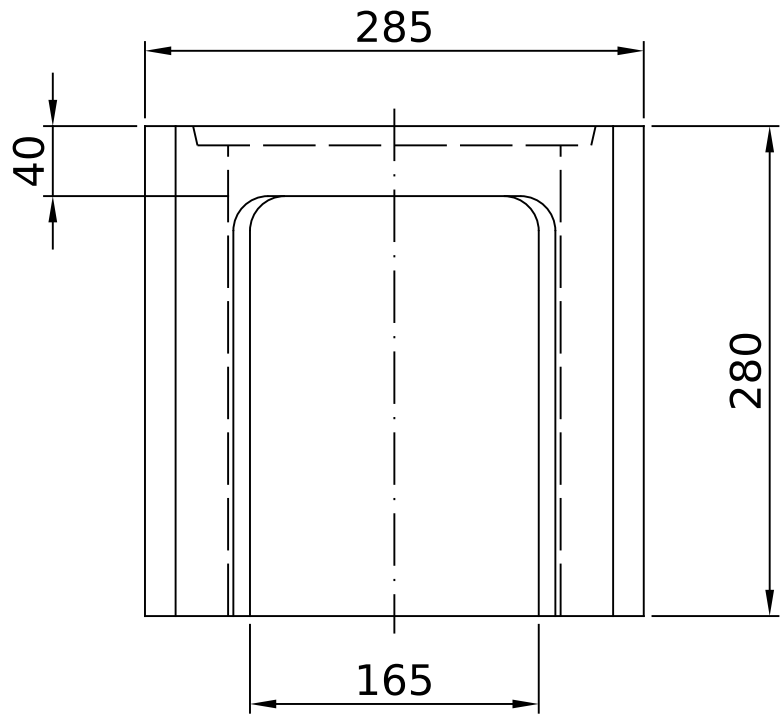

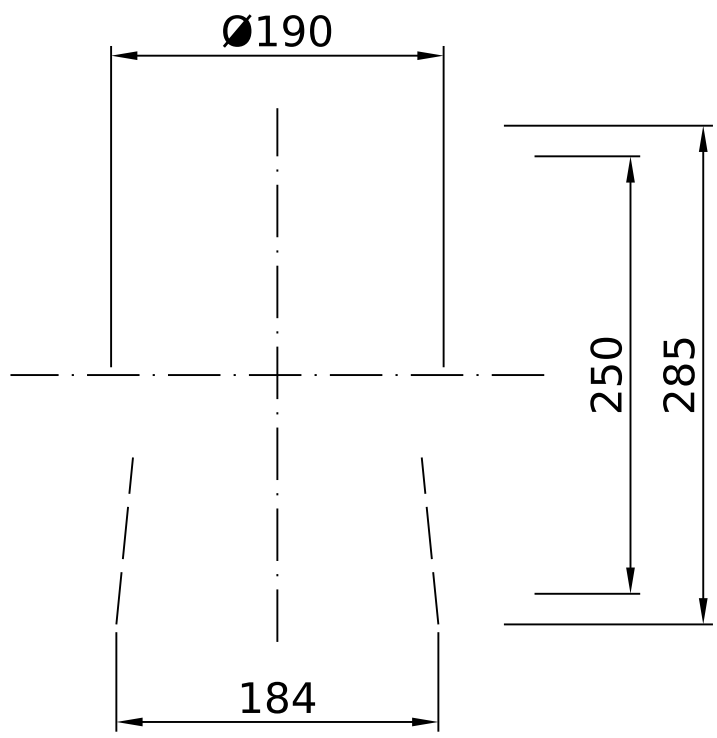

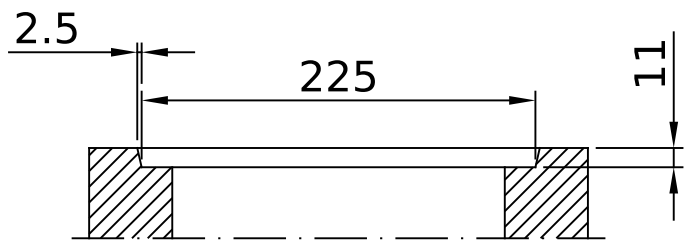

	Product: Ø200mm Access Block			
	Mat.: Pumice	Mål: 1:5	Dato: 100700	Part.nr.:
	Tol.: ± 3 mm		Rev.: 140206	10420