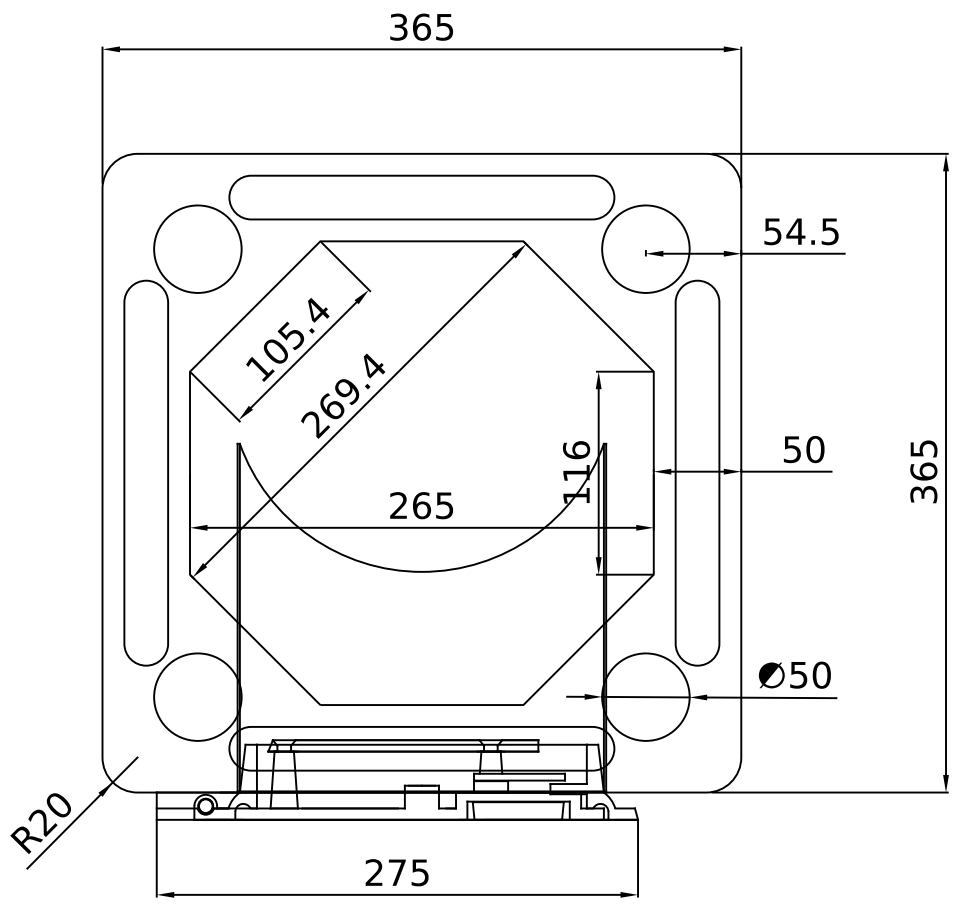

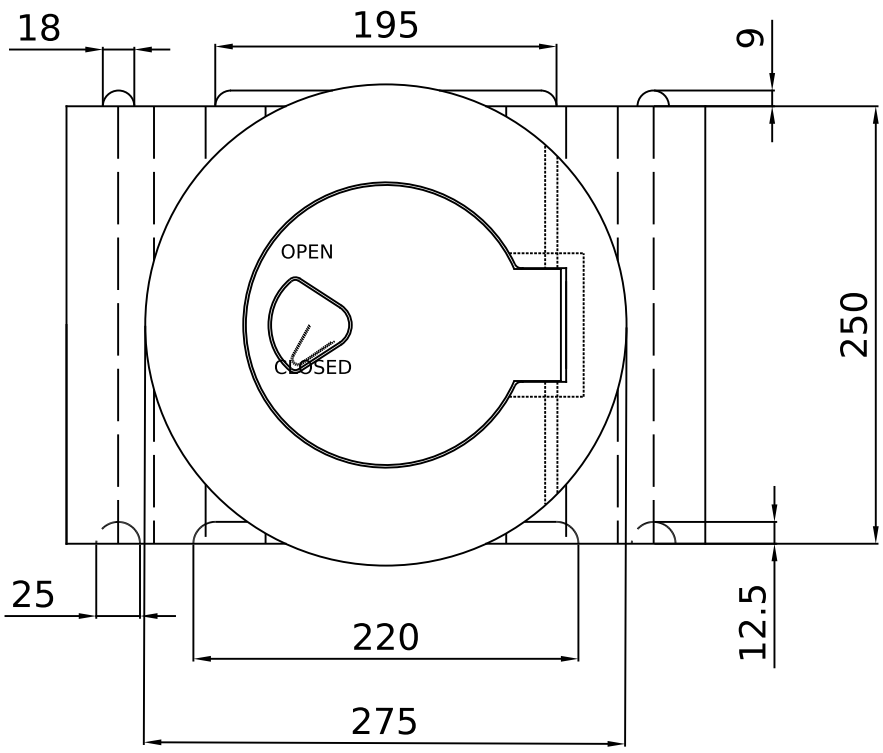

		Product: DM 36 Soot Door Casing			
		Mat.: Pumice	Scale: 1:5	Dato: 070699	Part.nr.: S-803641
	Areal: 6,5902 dm²	Tol.: ± 3 mm		Rev.: 300506	
	Vol.: 15,278 l.				