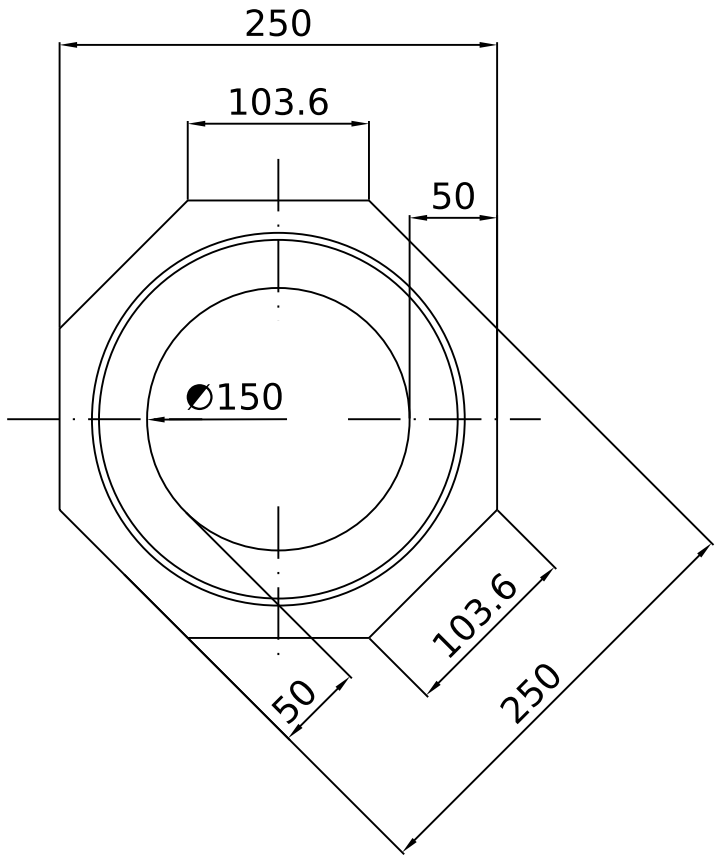

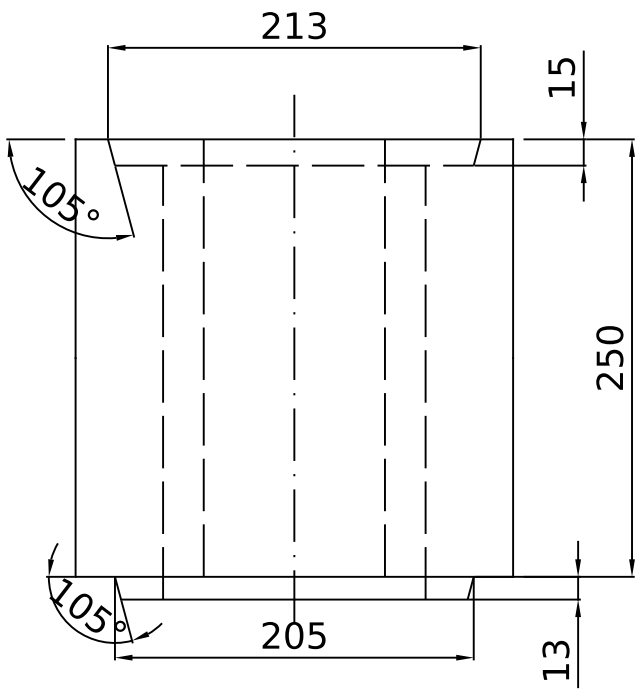

DM
36
Ø150mm
Inner
Flue
Block

Areal: 3,4105 dm²	Product:			
	Mat.: Pumice	Scale: 1:5	Dato: 091000	Code.nr. S-801525
Vol.: 8,526 l.	Tol.: Længde = ± 5 mm Diameter = ± 3 mm Godstykkelse = +12% -5%		Rev.: 030804	