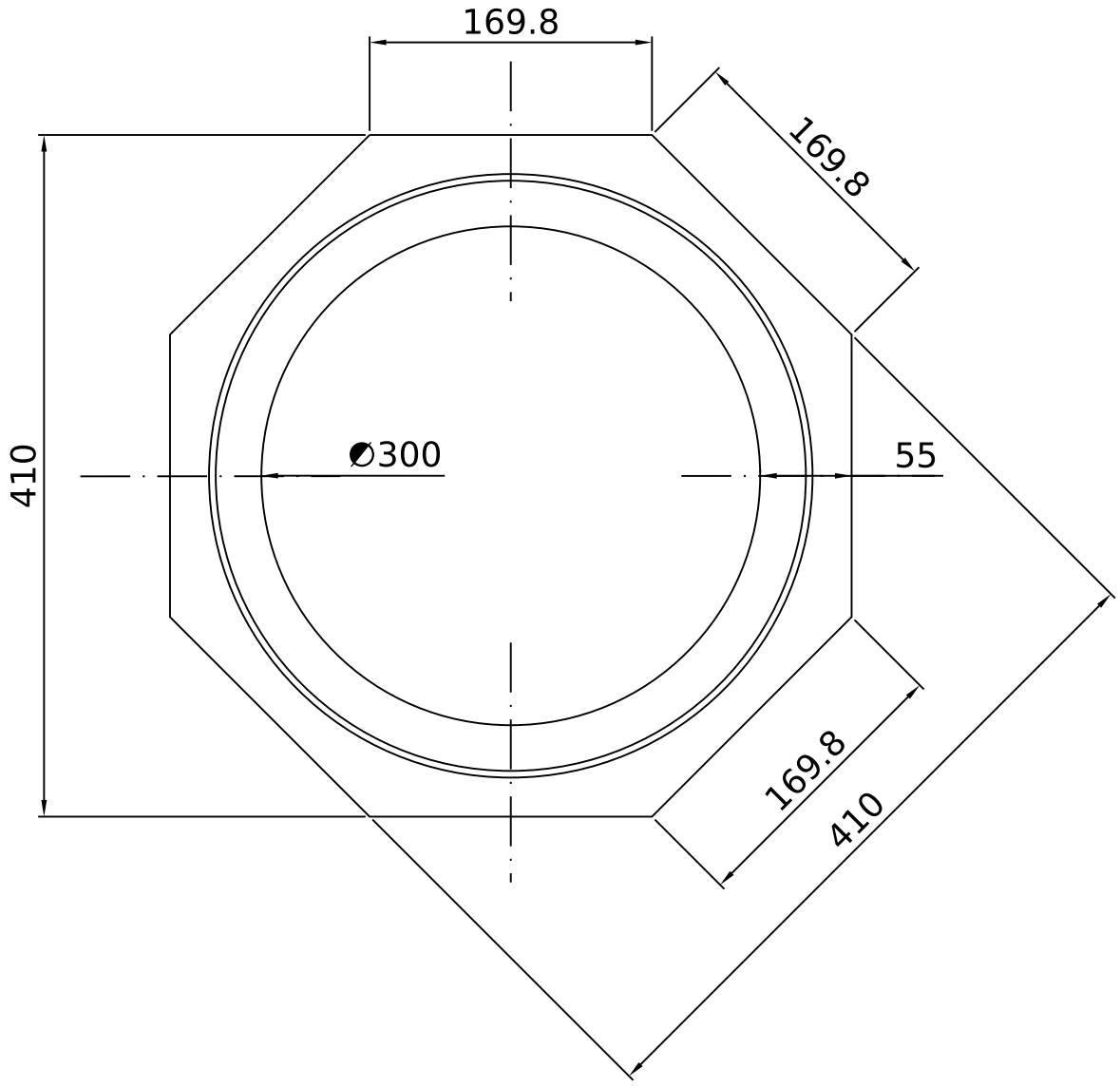

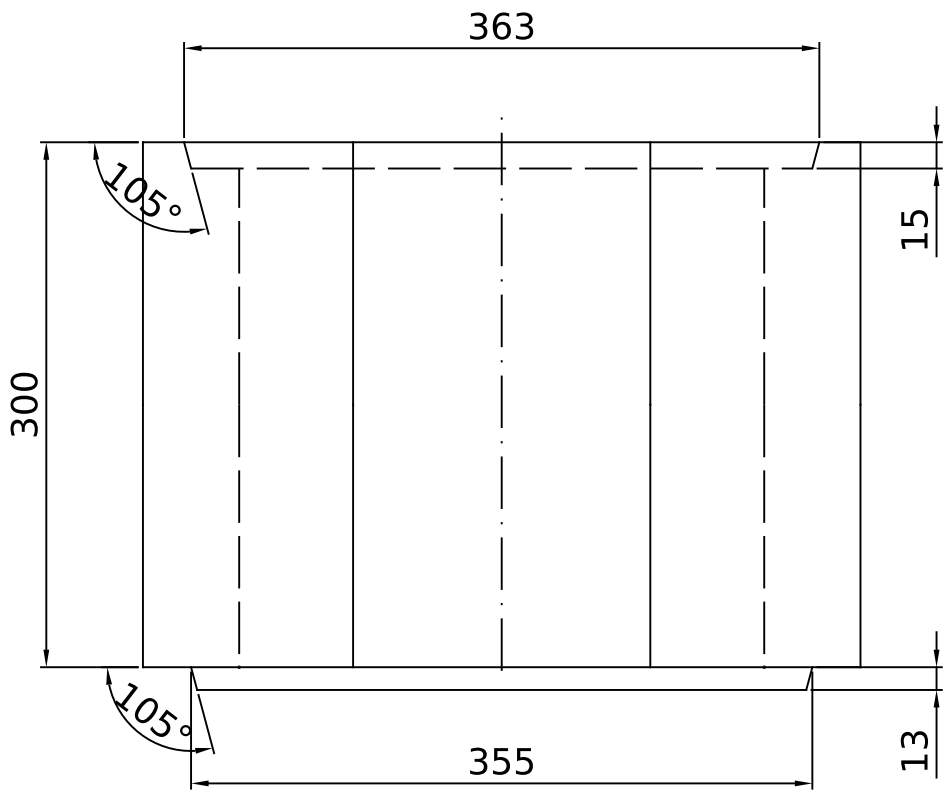

	Product: DM 54 Ø300mm Flue Block			
	Mat.: Pumice	Scale: 1:5	Dato: 090699	Part.nr.: S-70230
	Tol.: Længde = ± 7 mm Diameter = ± 1,5% Godstykkelse = +12% -5%		Rev.: 030804	